EMERILLON MULTI-ANCRAGE GYRO 4

https://www.securhit.com/fr/mousquetons-et-connecteurs/243-emerillon-multi-ancrage-gyro-4.html

Emérillon multi-ancrage Gyro 4

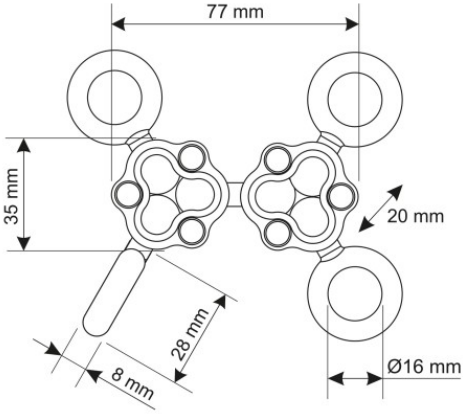

Description

Multi-ancrage rotatif tridimensionnel révolutionnaire, équipé de quatre points de connexion auto-orientables.
Le système garantit d'innombrables possibilités de connexion entre les éléments qui nécessitent une grande liberté de mouvement, rendant l'utilisation du Gyro4 avantageuse même dans les configurations les plus complexes.
Structure ouverte qui évite le dépôt de saletés et facilite l'inspection.
Brides en acier au carbone avec double revêtement anticorrosion, points de connexion en acier inoxydable.
Quatre anneaux anti-rotation en silicone inclus dans l'emballage, qui peuvent être installés à la discrétion de l'utilisateur.
Les charges de travail (3 kN) et de rupture (26 kN) doublent lorsque les deux structures principales sont côte à côte horizontalement.

Caractéristiques

- Poids : 265 g
- Résistance : 26 kN